הערות כלליות :

1.כל הבטונים יהיו ב-40.
2.בטון רצפות, יסודות ותקרות-יש להוסיף לתערובת סיבי פלדה 4D מתוצרת DRAMIX בכמות של 15 ק"ג למ"ק או ש"ע.
3.בטון ברצפת, קירות ותקרת המובל - יש להוסיף לתערובת מוסף קריסטלי מסוג PENTRON בכמות של 2.5 ק"ג למ"ק או ש"ע.
4.העבודה תהייה לפי מפרט נת"י-הספר הירוק.

מעקות, שרוולים, מסילות, צירים לסורג, פתחים ואביזרים נוספים, ראה תוכ' פלגי מים

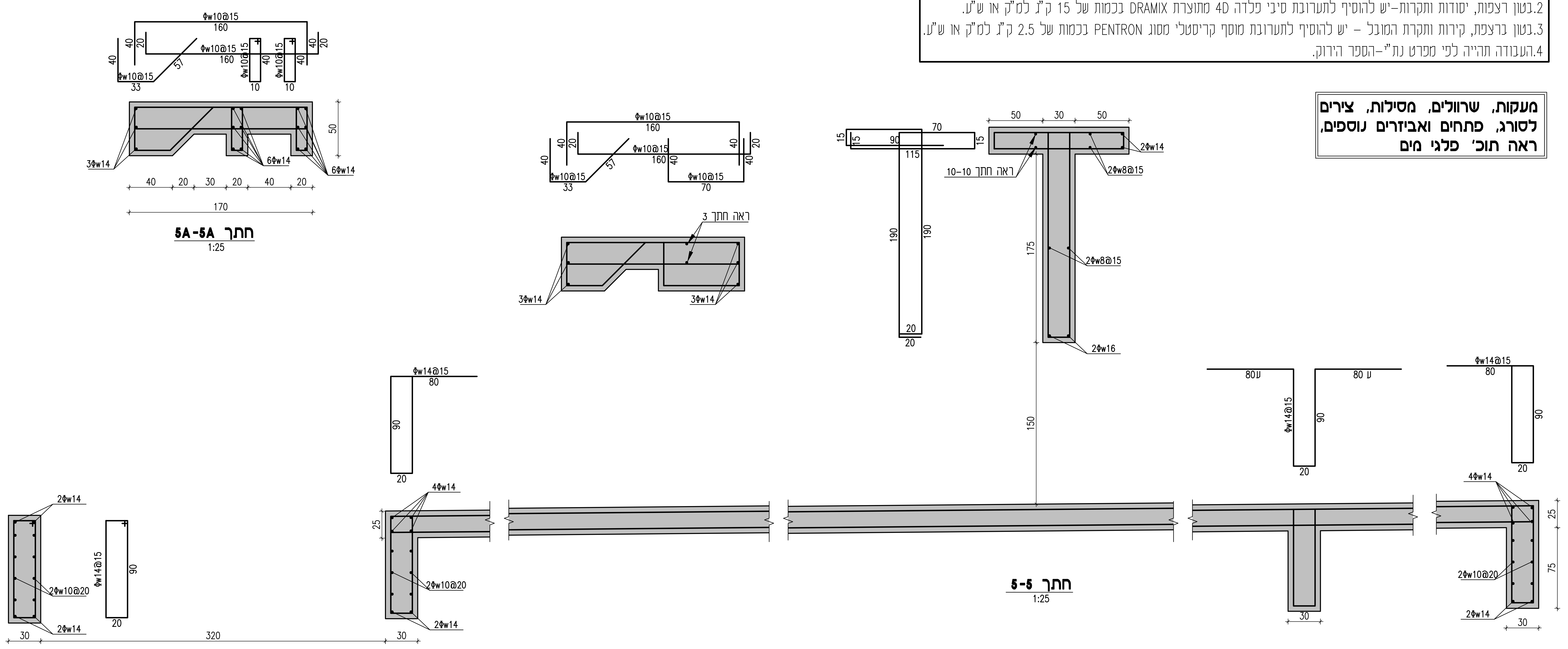

Φw10@15
160
Φw10@15
33
57
6Φw14
3Φw14
40 20 30 20 40 20
170
50
ראה חתך 3
3Φw14
Φw10@15
70
ראה חתך 10-10
2Φw14
2Φw8@15
2Φw16
175
190
115
150
Φw14@15
80
90
4Φw14
2Φw10@20
2Φw14
320
30
25
75

חתך 5A-5A
1:25

חתך 5-5
1:25

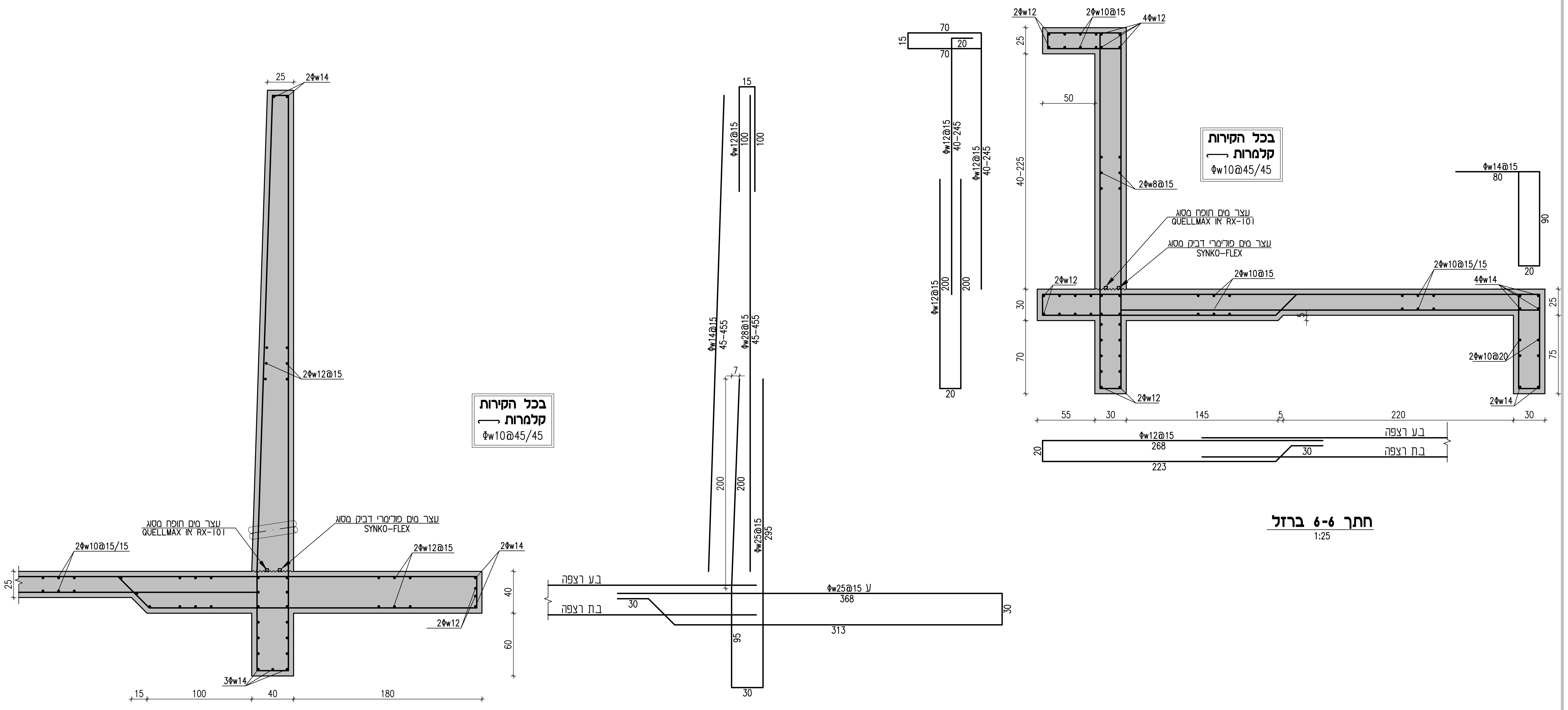

2Φw14
2Φw12@15
2Φw10@15/15
2Φw12@15
2Φw12
3Φw14
עצר מים חופח מסוג QUELLMAX IN RX-101
עצר מים פולימרי דביק מסוג SYNKO-FLEX
בכל הקירות קלמרות Φw10@45/45
15 100 40 180
Φw12@15
Φw14@15 45-455
Φw28@15 45-455
Φw25@15 295
בע רצפה
בת רצפה
Φw25@15 ע
368
313
2Φw10@15
4Φw12
2Φw8@15
2Φw10@15
Φw10@15/15
4Φw14
2Φw10@20
2Φw12
2Φw14
55 30 145 5 220 30
Φw12@15
268
223
40-245
40-225

חתך 7-7 ברזל
1:25

חתך 6-6 ברזל
1:25

עודכן לפי מהדורה -- של האדריכל --

Revision	Date of Rev.	Nature of rev.	יועץ תנועה	יועץ מ"א	יועץ אינסטי'	יועץ חשמל	יועץ איטום	יועץ קרקע	אדריכל נוף	אדריכל	מנהל פרוייקט	יזם	קונסטרוקטור	Status Rev.
11														
10														
9														
8														
7														
6														
5														
4														
3														
2	16.02.25	למכרז	●	●	●	●	●	●	●	●	●	●	●	למכרז
1	30.08.23	למכרז	●	●	●	●	●	●	●	●	●	●	●	למכרז

הערות :

על המבצע לבקר את המידות ולהודיע למתכנן על כל סטיה, טעות, סתירה או אי התאמה בטרם המשך בעבודה. המתכנן הינו הבעלים הבלעדיים של תכנית זו.

1. אין לצקת ללא אישור המהנדס בשטח. יש לידע את המהנדס לפחות 48 שעות לפני היציקה.
2. יש לקרוא תכנית זאת יחד עם המפרט הטכני כתב הכמויות ותכניות היועצים האחרים.
3. יש ללמוד את כל השרטוטים לפני תחילת העבודה בשטח.

כל זיון הפלדה בפרוייקט יהיה ממוטות מצולעים רתיכים מפלדה מסוג פ- 500W בעלת חוזק אופייני (Fsk) של 500 מגפ"ס

Φw 500W-פ

הערה :

1. כיפוף זיון יש לבצע עם רדיוס כיפוף פנימי לפי טבלה 7.1 ת"י 466 חלק 1.
2. בכל מקום בתכנית זיון שמסומן:

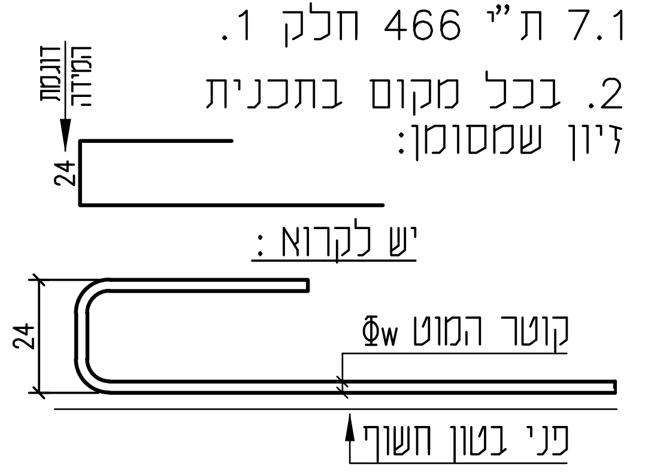

דוגמת המידה
24
יש לקרוא :
24
קוטר המוט Φw
פני בטון חשוף

הברזל המחלק בכל התכניות עליון ותחתון יהיה : Φw8@30
בכל קירות הבטון יש לבצע קלמרות לפחות : ø6@50/50
אלא אם נכתב אחרת

בעבודות ריתוך יהיה עובי הריתוך המינימלי בעובי הפח הדק ה"משתתף" בחיבור !!

יש להקפיד על חפייה נכונה. במידה ואין חפייה מספיקה בתכנית, על הקבלן ליידע את המהנדס ולהשלים את החפייה לפי הטבלה.

טבלת אורכי חפייה

קוטר (מ"מ)	אורך החפייה L (ס"מ)
Φw8	80
Φw10	130
Φw12	155
Φw14	180
Φw16	205
Φw18	230
Φw20	260
Φw22	280
Φw25	320
Φw32	410

הצמחת קוצים לכל אלמנט צומח לפי טבלת אורכי עיגון ולפי תכנית הקונסטרוקציה **של התקרה הבאה.**

▨ עמוד / קיר מגיע וממשיך
▩ עמוד / קיר מגיע ומפסיק
▧ עמוד / קיר מתחיל

אין למדוד מידות מהגליון

Project : **מובל מים ומתקן וויסות והטייה -מודיעים** : פרוייקט

Client : **פלגי מים** : לקוח

Drawing Title : **תכנית חתכים ופרטים 4** : נושא הגיליון

Elevation : ±0.00 : מפלס

Scale : 1:50 1:25 : קנה מידה

Drawing NO. : 400 : גליון מס'

Work NO. :	Approved :	Checked :	Designed :	Drawn :
22210	גידי	עדי	אמאל	אמאל

Edition : 002 : מהדורה

Date : (Last revision) 16/02/2025 : תאריך (עדכון אחרון)

○ Construction ● Tendering ○ Review ○ Approved

Gidon Zolkov
Consulting Engineers Ltd.

Kibbutz Yagur Israel

THE STANDARDS INSTITUTION OF ISRAEL CERTIFIED QMS SI ISO 9001:2015

office@zolkov.co.il
www.zolkov.co.il
TL 972-4-9040666 Fax 972-4-9040668

W:\2022\22210 Modiim Quarry - Palgei Maim\22210.dwg