הערות כלליות :

1.כל הבטונים יהיו ב-40.
2.בטון רצפות, יסודות ותקרות-יש להוסיף לתערובת סיבי פלדה 4D מתוצרת DRAMIX בכמות של 15 ק"ג למ"ק או ש"ע.
3.בטון ברצפת, קירות ותקרת המובל - יש להוסיף לתערובת מוסף קריסטלי מסוג PENTRON בכמות של 2.5 ק"ג למ"ק או ש"ע.
4.העבודה תהייה לפי מפרט נת"י-הספר הירוק.

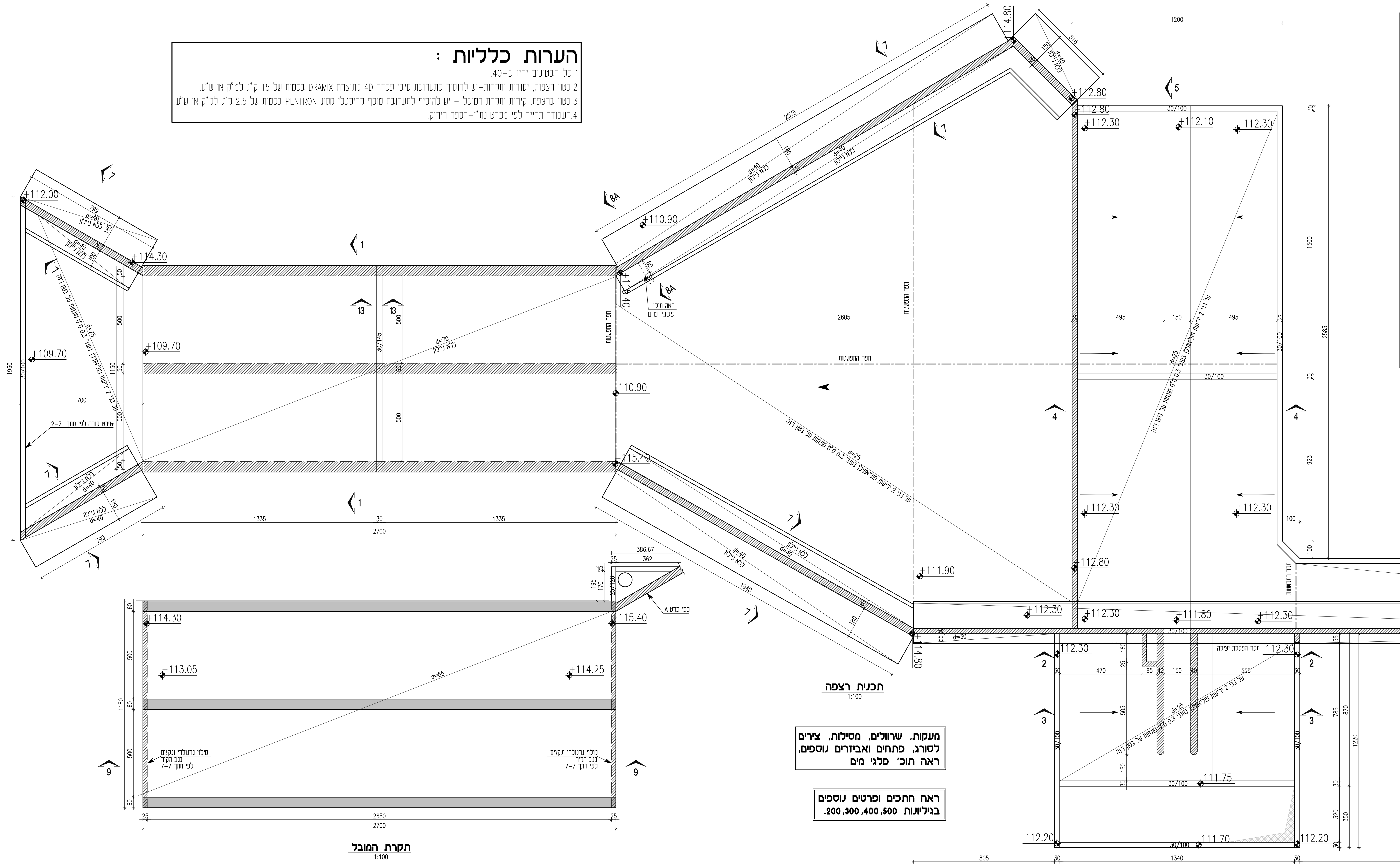
+112.00
+114.30
+109.70
+109.70
+110.90
+110.90
+115.40
+114.80
+112.80
+112.30
+112.10
+112.30
+111.90
+111.80
+111.75
+111.70
+112.20
+113.05
+114.25
+115.40
d=40
d=70
d=85
d=25
d=30
לא ניילון
2705
2605
2700
1335
1180
2650
1200
4505
2300
805
1340
2583
1500
תפר התפשטות
ראה פרט A
מלוי גרנולרי מהודק
לפי חתך 7-7
1
4
5
6
7
8A
9
13

תקרת המובל
1:100

תכנית רצפה
1:100

מעקות, שרוולים, מסילות, צירים לסורג, פתחים ואביזרים נוספים, ראה תוכ' פלגי מים

ראה חתכים ופרטים נוספים בגיליונות 500, 400, 300, 200.

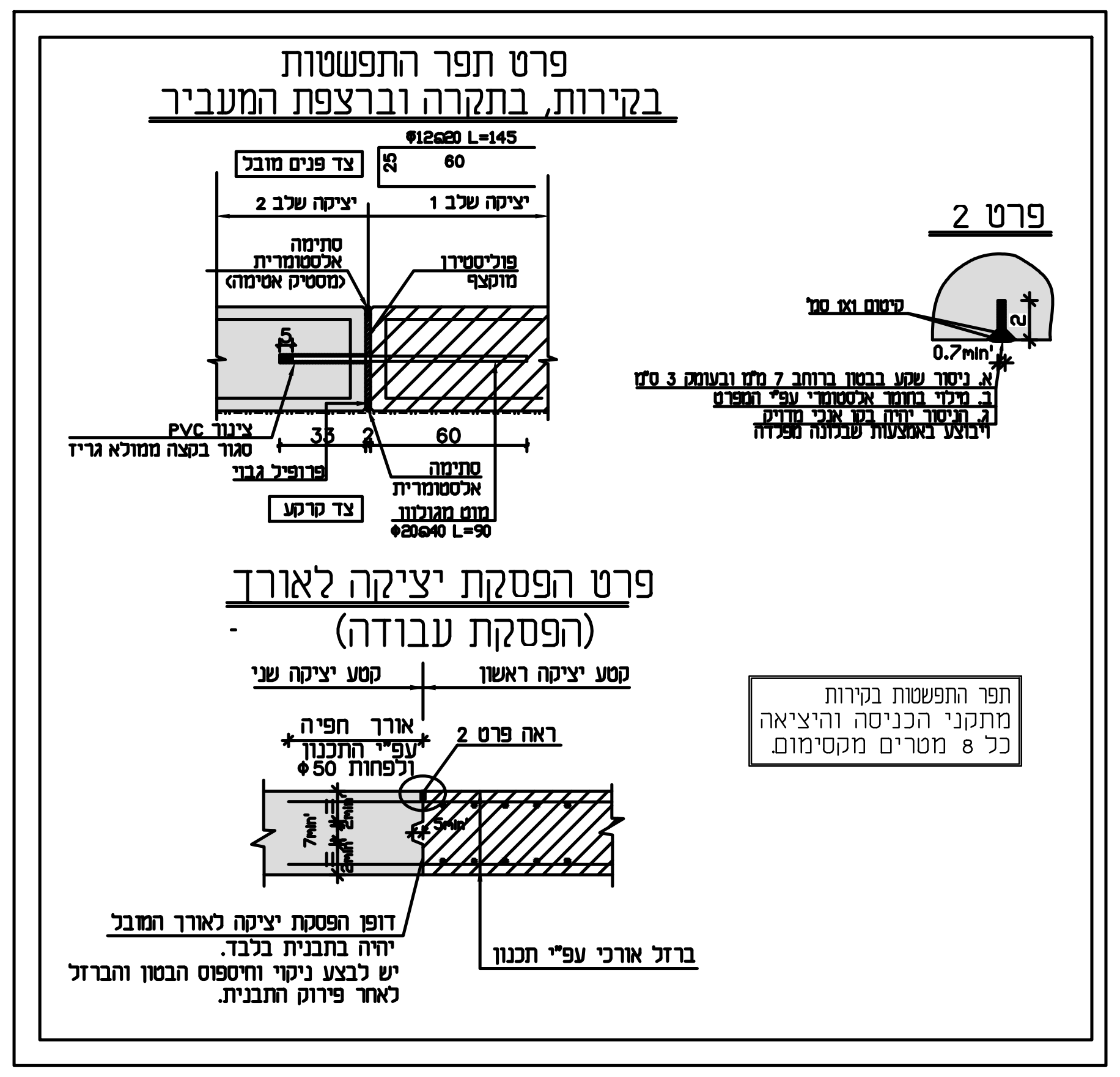
פרט תפר התפשטות
בקירות, בתקרה וברצפת המעביר
Φ12@20 L=145
צד פנים מובל
יציקה שלב 2
יציקה שלב 1
סתימה אלסטומרית (מסטיק אטימה)
פוליסטירן מוקצף
צינור PVC סגור בקצה ממולא גריז
פרופיל גבני
סתימה אלסטומרית
מוט מגולוון Φ20@40 L=90
צד קרקע
25
60
33
2
5
פרט 2
קיטום 1x1 ס"מ
0.7min'
א. ניסור שקע בבטון ברוחב 7 מ"מ ובעומק 3 ס"מ
ב. מילוי בחומר אלסטומרי עפ"י המפרט
ג. הניסור יהיה בקו אנכי מדויק ויבוצע באמצעות שבלונה מפלדה
פרט הפסקת יציקה לאורך
(הפסקת עבודה)
קטע יציקה ראשון
קטע יציקה שני
אורך חפיה עפ"י התכנון ולפחות Φ50
ראה פרט 2
דופן הפסקת יציקה לאורך המובל יהיה בתבנית בלבד.
יש לבצע ניקוי וחיספוס הבטון והברזל לאחר פירוק התבנית.
ברזל אורכי עפ"י תכנון
תפר התפשטות בקירות מתקני הכניסה והיציאה כל 8 מטרים מקסימום.

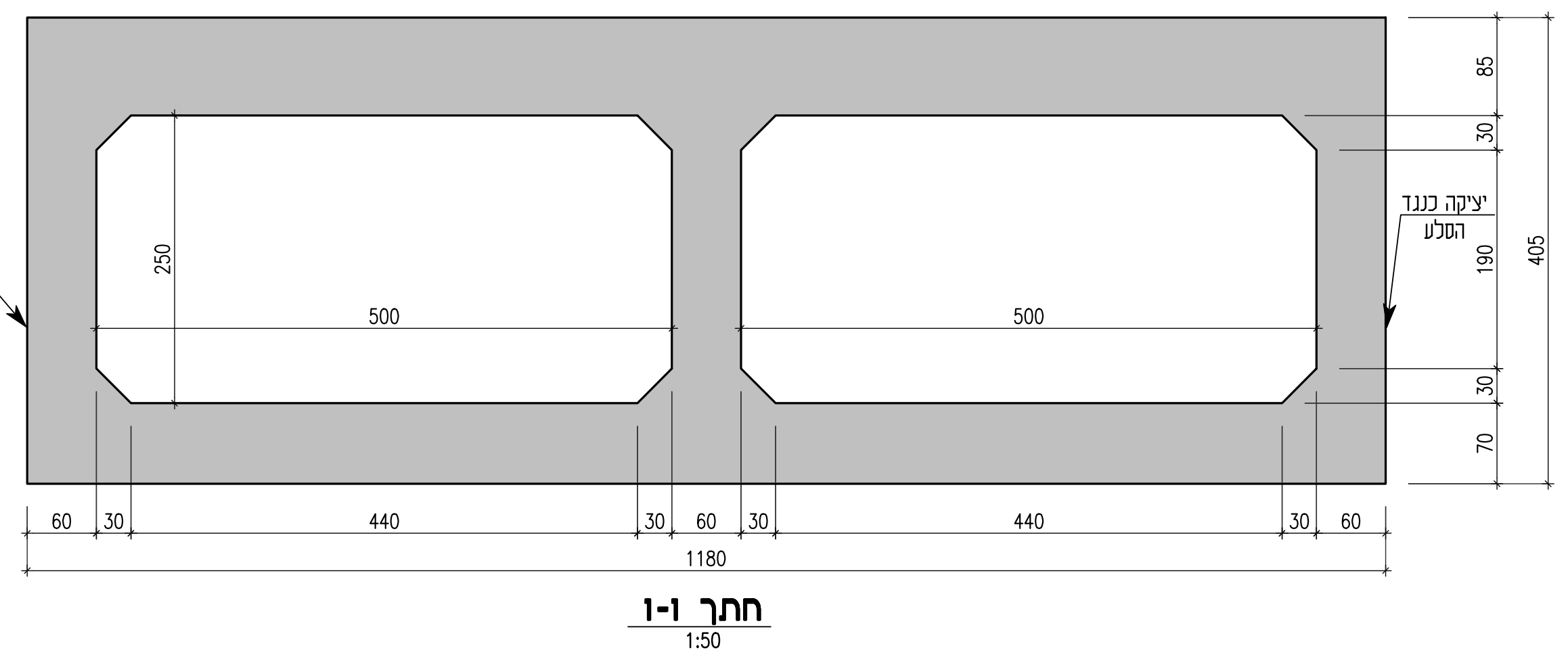
יציקה כנגד המלוט
500
500
250
60
30
440
1180

חתך 1-1
1:50

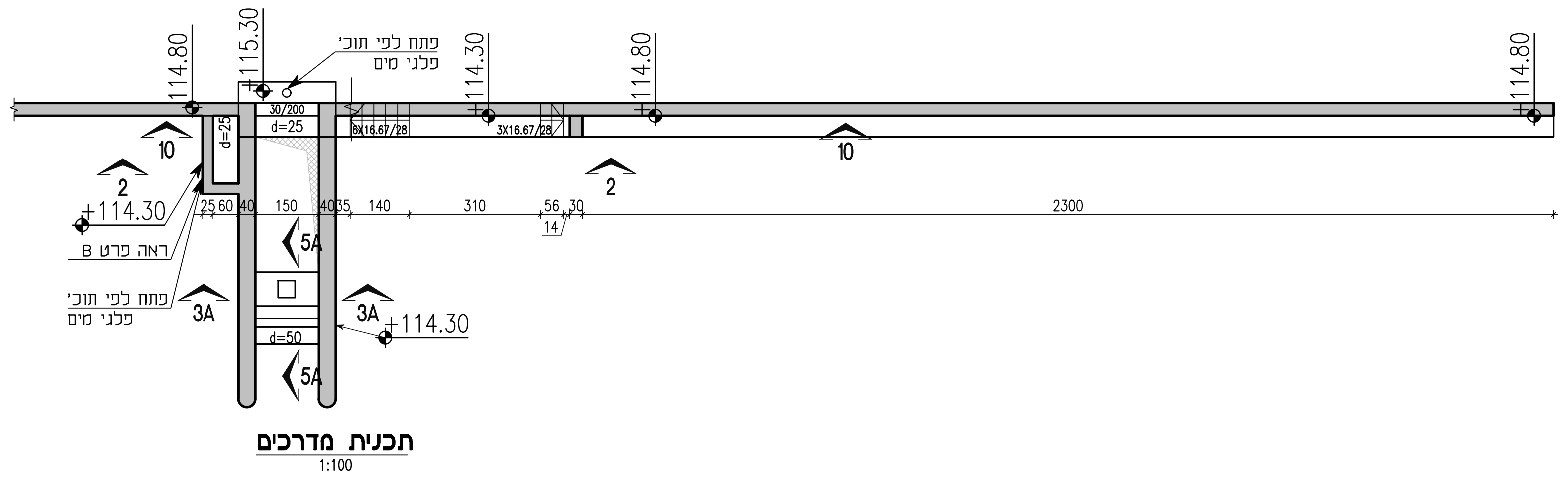
114.80
115.30
114.30
114.80
114.80
+114.30
+114.30
פתח לפי תוכ' פלגי מים
ראה פרט B
2
10
3A
5A
2300

תכנית מדרגות
1:100

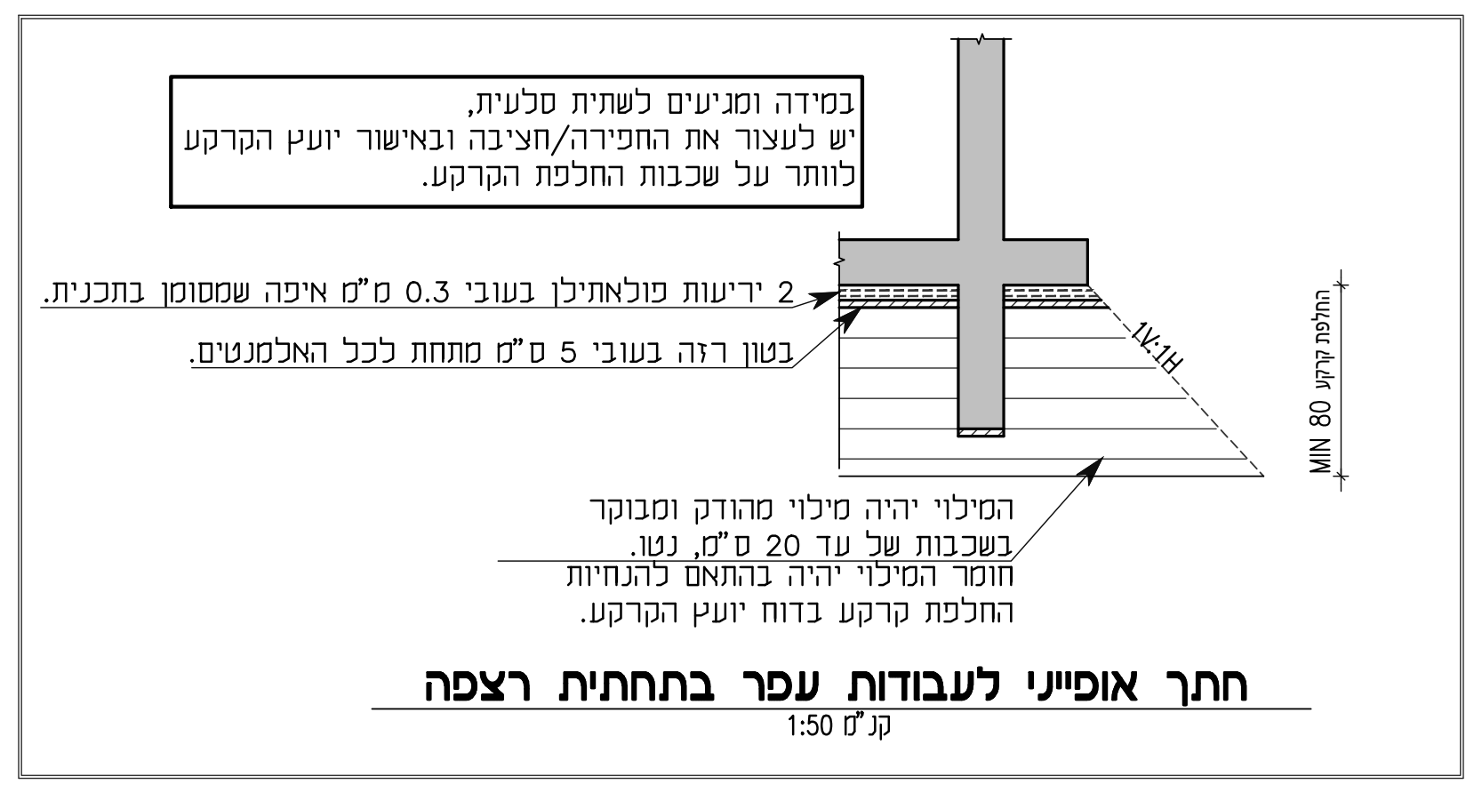
במידה ומגיעים לשתית סלעית,
יש לעצור את החפירה/חציבה ובאישור יועץ הקרקע
לוותר על שכבות החלפת הקרקע.
2 יריעות פולאתילן בעובי 0.3 מ"מ איפה שמסומן בתכנית.
בטון רזה בעובי 5 ס"מ מתחת לכל האלמנטים.
המילוי יהיה מילוי מהודק ומבוקר בשכבות של עד 20 ס"מ, נטו.
חומר המילוי יהיה בהתאם להנחיות החלפת קרקע בדוח יועץ הקרקע.
1V:1H
MIN 80 החלפת קרקע

חתך אופייני לעבודות עפר בתחתית רצפה
קנ"מ 1:50

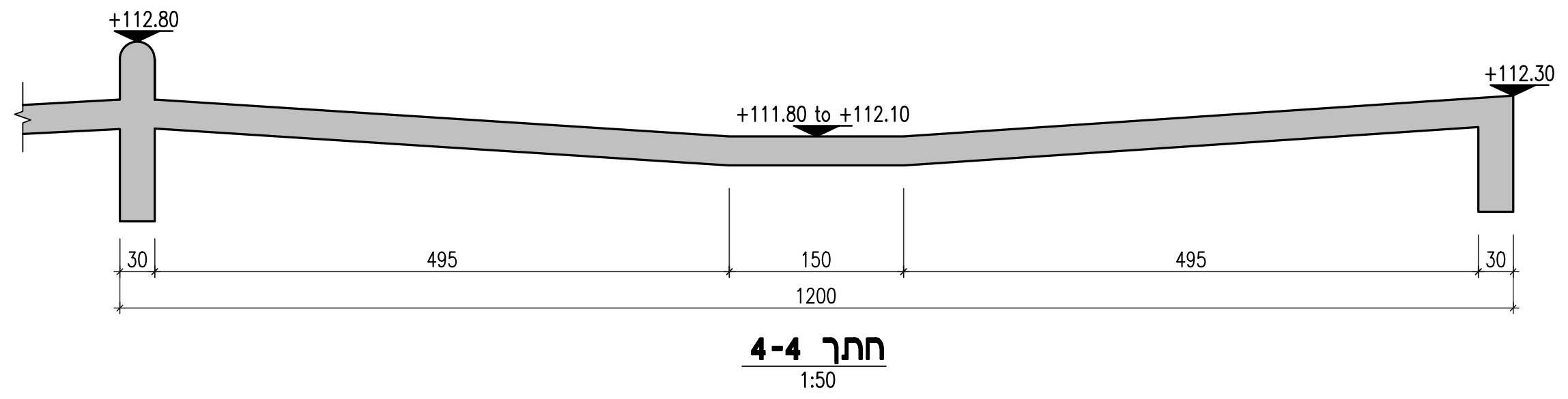
+112.80
+111.80 to +112.10
+112.30
30
495
150
495
1200

חתך 4-4
1:50

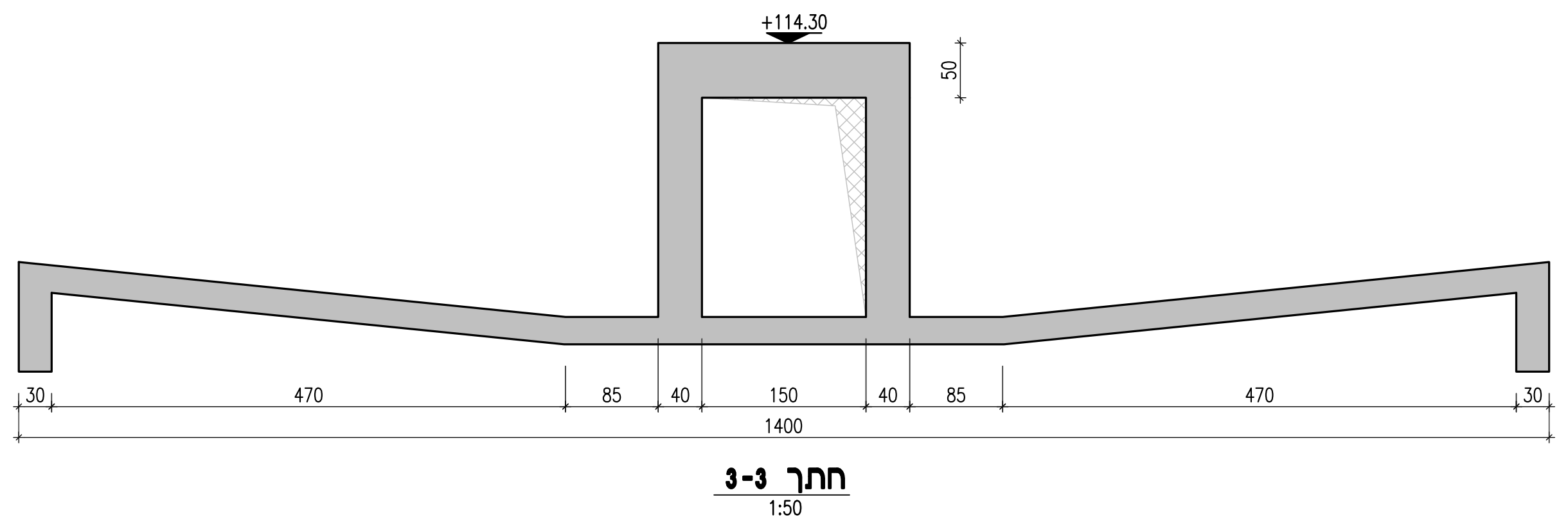
+114.30
470
85
40
150
1400

חתך 3-3
1:50

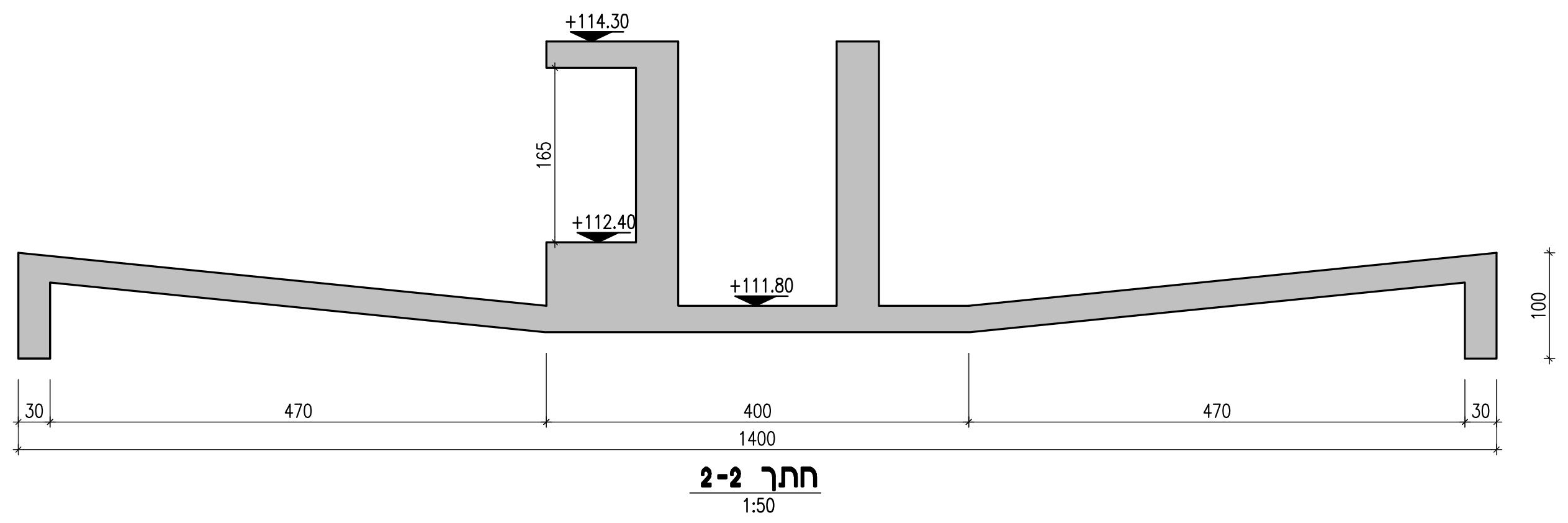
+114.30
+112.40
+111.80
470
400
1400

חתך 2-2
1:50

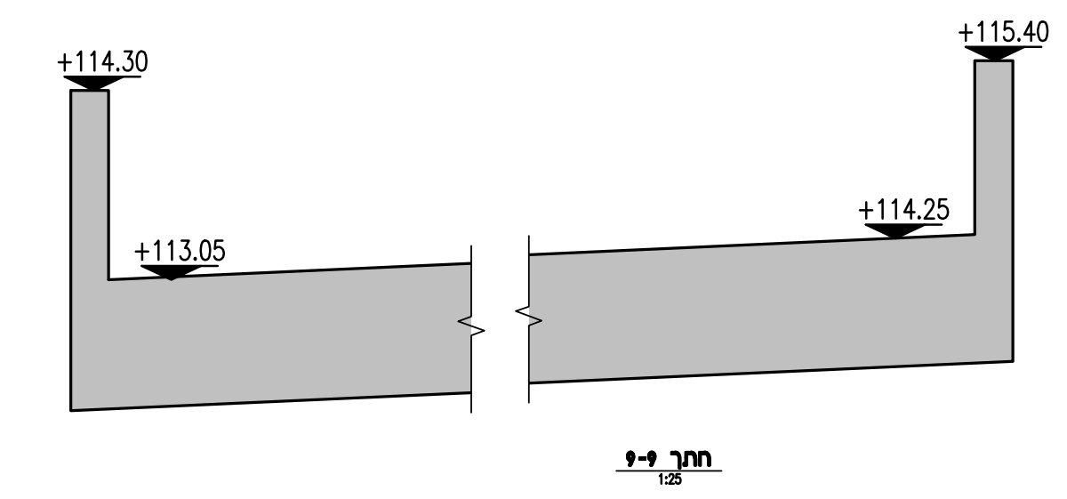
+114.30
+115.40
+113.05
+114.25

חתך 9-9

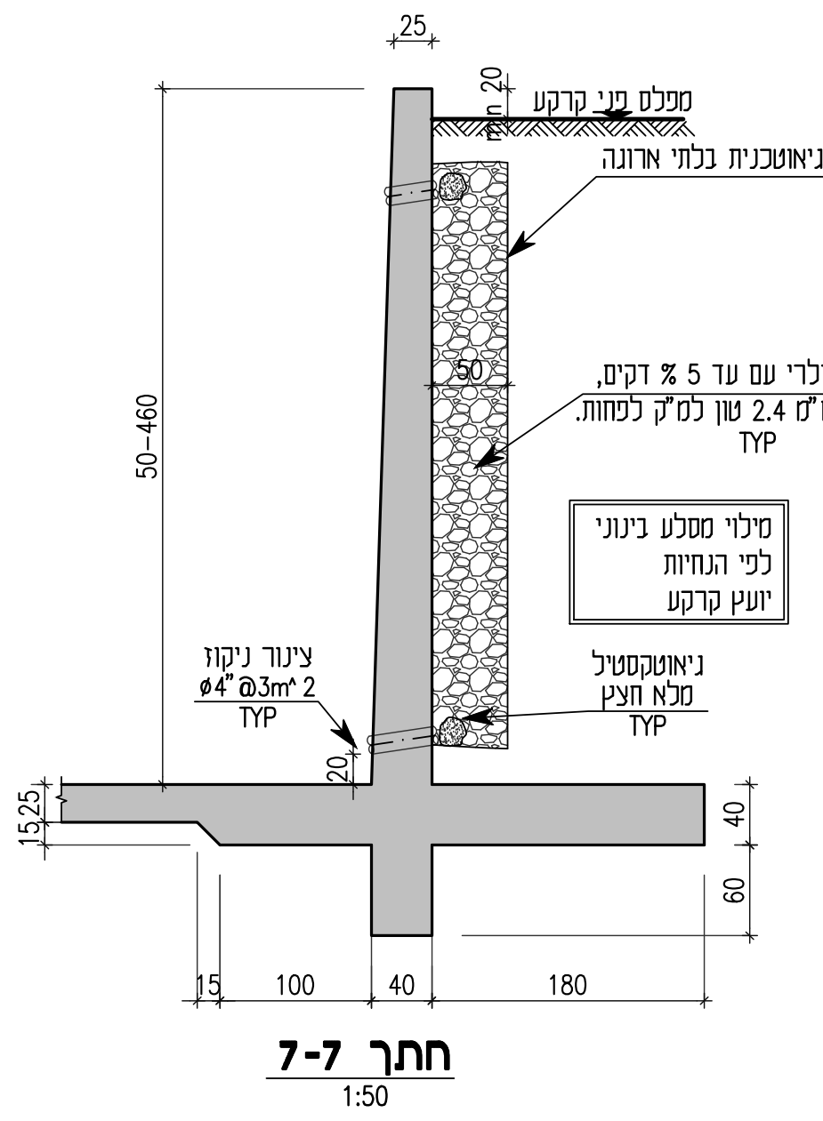
25
50-460
ירעה גיאוטכנית
מלוי גרנולרי
צינור ניקוז
180

חתך 7-7
1:50

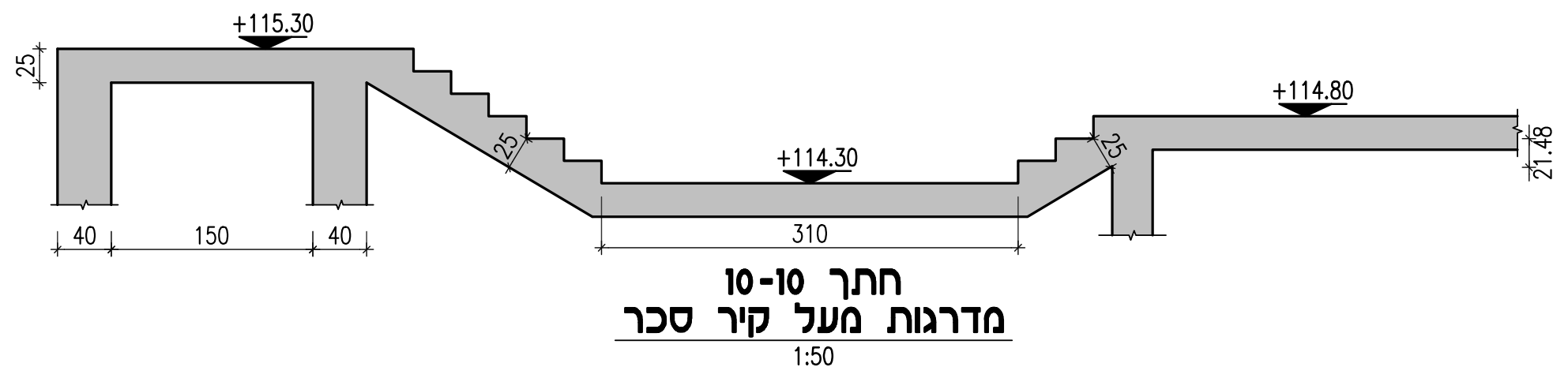
+115.30
+114.30
+114.80
310

חתך 10-10
מדרגות מעל קיר סכר
1:50

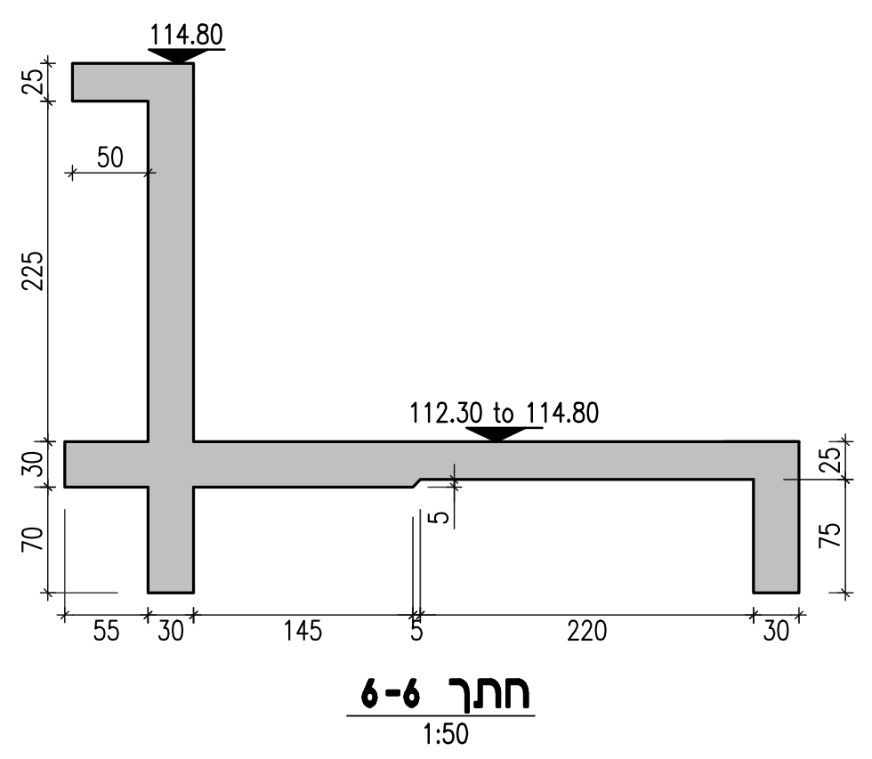
114.80
112.30 to 114.80
145
220

חתך 6-6
1:50

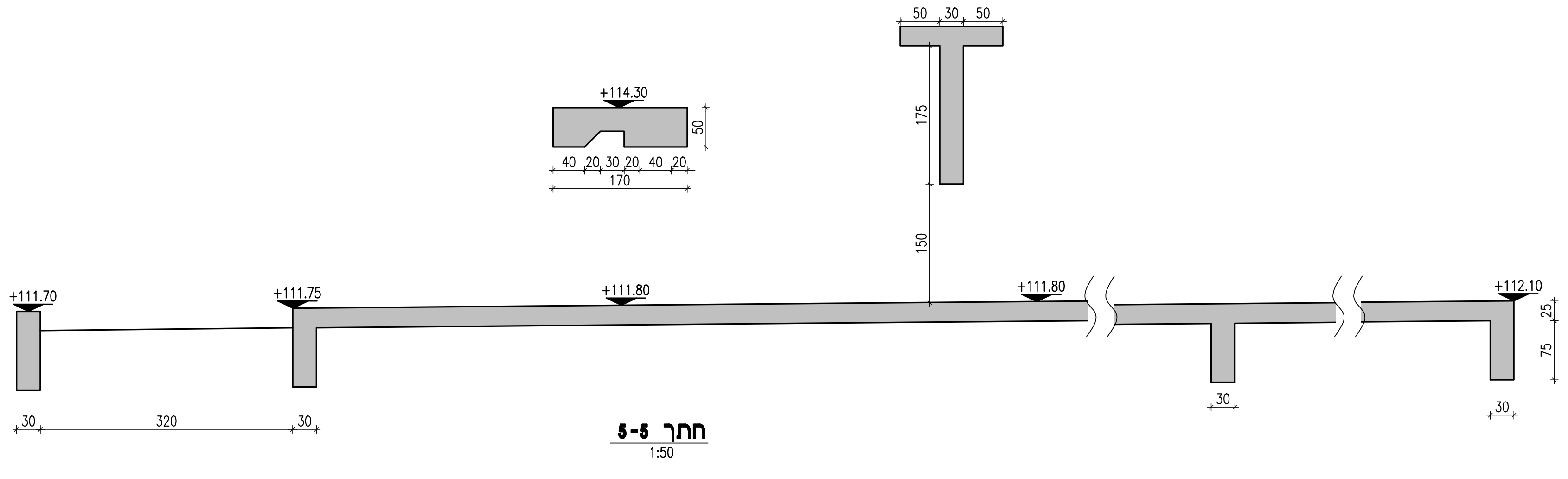
+111.70
+111.75
+111.80
+111.80
+112.10
+114.30
320
170

חתך 5-5
1:50

Revision	Date of Rev.	Nature of rev.	Status Rev.	קונסטרוקטור	יזם	מנהל פרוייקט	אדריכל	אדריכל נוף	יועץ קרקע	יועץ איטום	יועץ חשמל	יועץ אינסטי'	יועץ מ"א	יועץ תנועה
11														
10														
9														
8														
7														
6														
5														
4														
3														
2	16.02.25	למכרז	למכרז	●	●	●	●	●	●	●	●	●	●	●
1	30.08.23	למכרז	למכרז	●	●	●	●	●	●	●	●	●	●	●

עודכן לפי מהדורה -- של האדריכל --

הערות :

על המבצע לבקר את המידות ולהודיע למתכנן על כל סטיה, טעות, סתירה או אי התאמה בטרם המשך בעבודה. המתכנן הינו הבעלים הבלעדיים של תכנית זו.

1. אין לצקת ללא אישור המהנדס בשטח. יש לידע את המהנדס לפחות 48 שעות לפני היציקה.
2. יש לקרוא תכנית זאת יחד עם המפרט הטכני כתב הכמויות ותכניות היועצים האחרים.
3. יש ללמוד את כל השרטוטים לפני תחילת העבודה בשטח.

כל זיון הפלדה בפרוייקט יהיה
ממוטות מצולעים רתיכים
מפלדה מסוג פ- 500W בעלת חוזק
אופייני (Fsk) של 500 מגפ"ס

Φw 500W-פ

אין למדוד מידות מהגליון

Project : מובל מים ומתקן וויסות והטייה -מודיעים : פרוייקט

Client : פלגי מים : לקוח

Drawing Title : תבניות חתכים ופרטים : נושא הגיליון

Elevation : ±0.00 : מפלס

Scale : 1:100 1:50 : קנה מידה

Drawing NO. : 100 : גליון מס'

Work NO. :	Approved :	Checked :	Designed :	Drawn :
22210	ג'ידי	עדי	אמאל	אמאל

Edition : 002 : מהדורה

Date : (Last revision) 16/02/2025 : תאריך (עדכון אחרון)

○ Construction ● Tendering ○ Review ○ Approved

Kibbutz Yagur Israel

Gidon Zolkov
Consulting
Engineers Ltd.

office@zolkov.co.il
www.zolkov.co.il
TL 972-4-9040666 Fax 972-4-9040668

W:\2022\22210 Modiim Quarry - Palgei Maim\22210.dwg

הערה :

1. כיפוף זיון יש לבצע עם רדיוס כיפוף פנימי לפי טבלה 7.1 ת"י 466 חלק 1.
2. בכל מקום בתכנית זיון שמסומן:

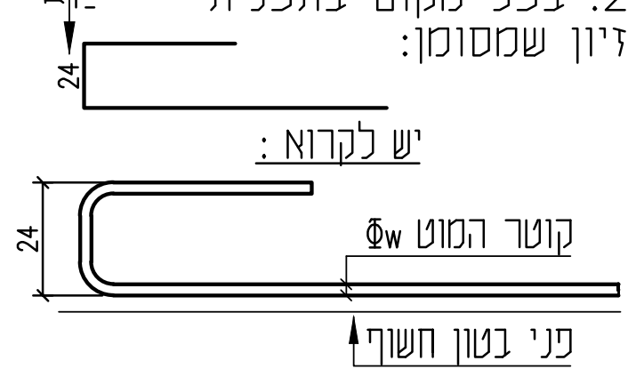
דוגמת המידה
24
יש לקרוא :
24
קוטר המוט Φw
פני בטון חשוף

הברזל המחלק בכל התכניות עליון ותחתון יהיה : Φw8@30
בכל קירות הבטון יש לבצע קלמרות לפחות : ø6@50/50
אלא אם נכתב אחרת

בעבודות ריתוך יהיה עובי הריתוך המינימלי בעובי הפח הדק ה"משתתף" בחיבור !!

יש להקפיד על חפייה נכונה. במידה ואין חפייה מספיקה בתכנית, על הקבלן ליידע את המהנדס ולהשלים את החפייה לפי הטבלה.

טבלת אורכי חפייה

קוטר (מ"מ)	אורך החפייה L (ס"מ)
Φw8	80
Φw10	130
Φw12	155
Φw14	180
Φw16	205
Φw18	230
Φw20	260
Φw22	280
Φw25	320
Φw32	410

הצמחת קוצים לכל אלמנט צומח לפי טבלת אורכי עיגון ולפי תכנית הקונסטרוקציה **של התקרה הבאה.**

▩ עמוד / קיר מגיע וממשיך
▢ עמוד / קיר מגיע ומפסיק
▨ עמוד / קיר מתחיל